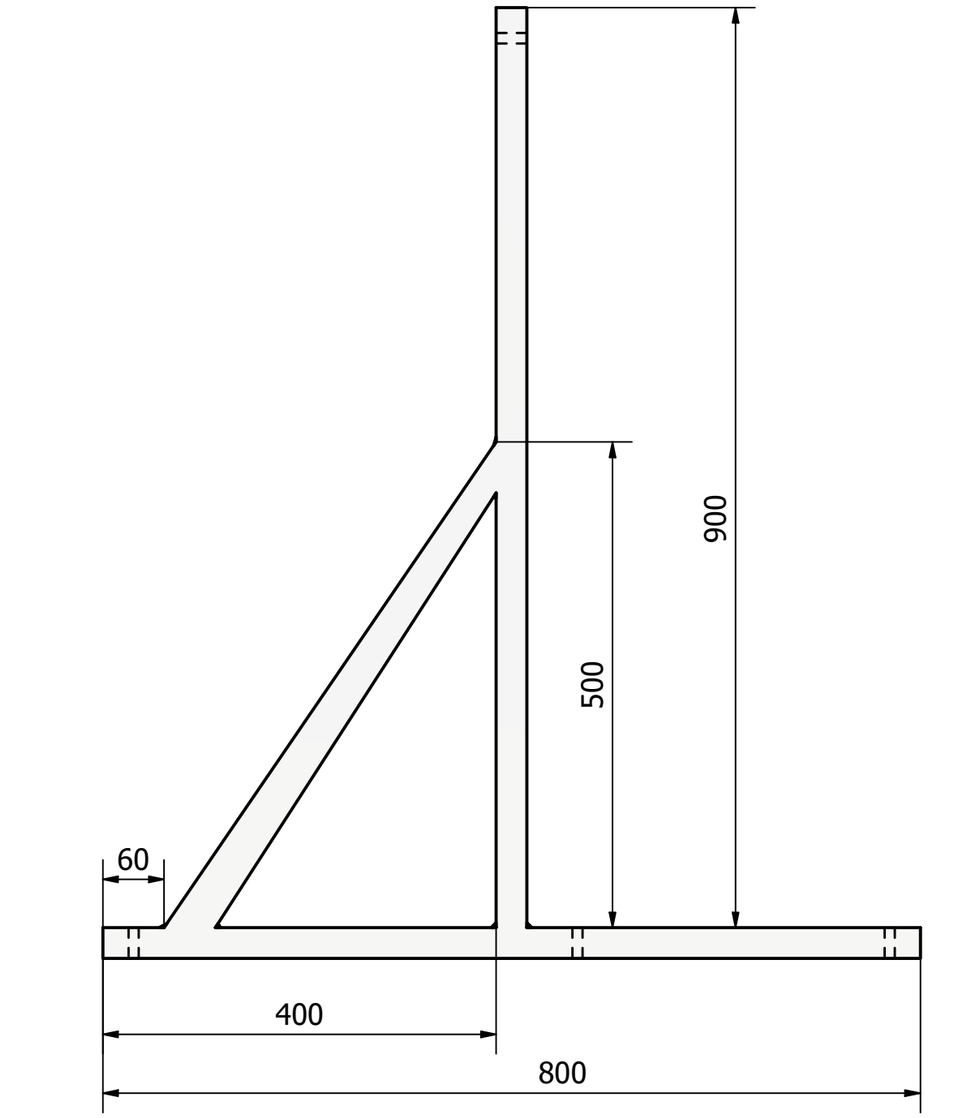
900
500
60
400
800

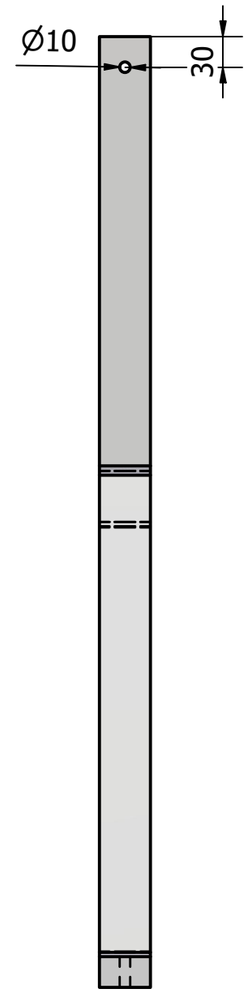
Ø10
30

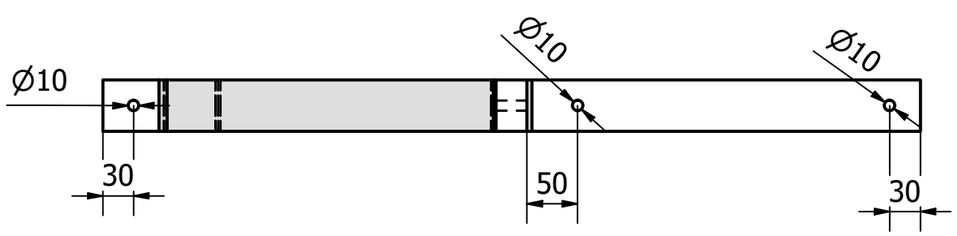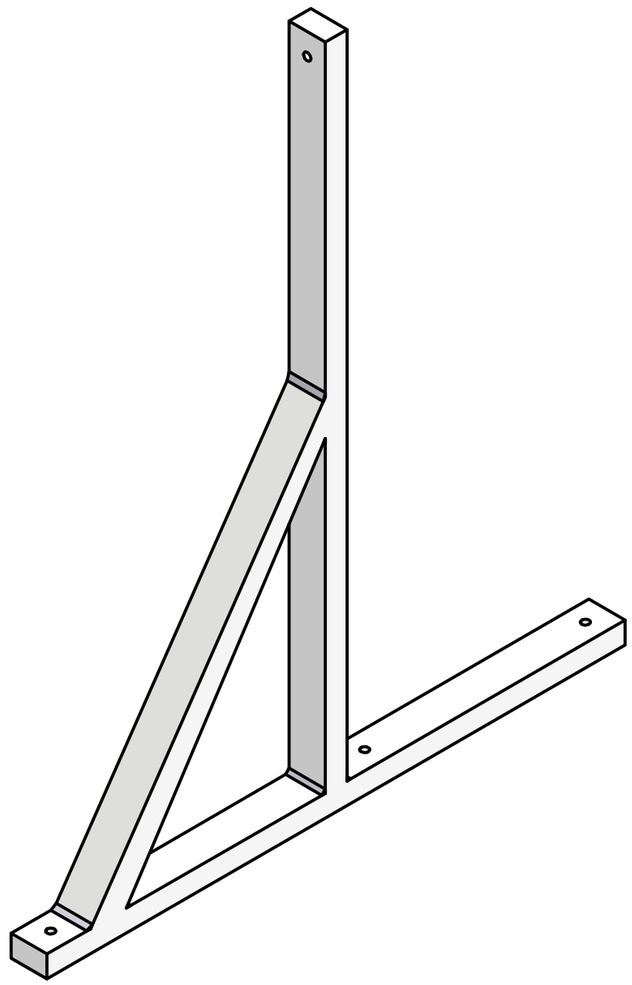
Ø10
Ø10
Ø10
30
50
30